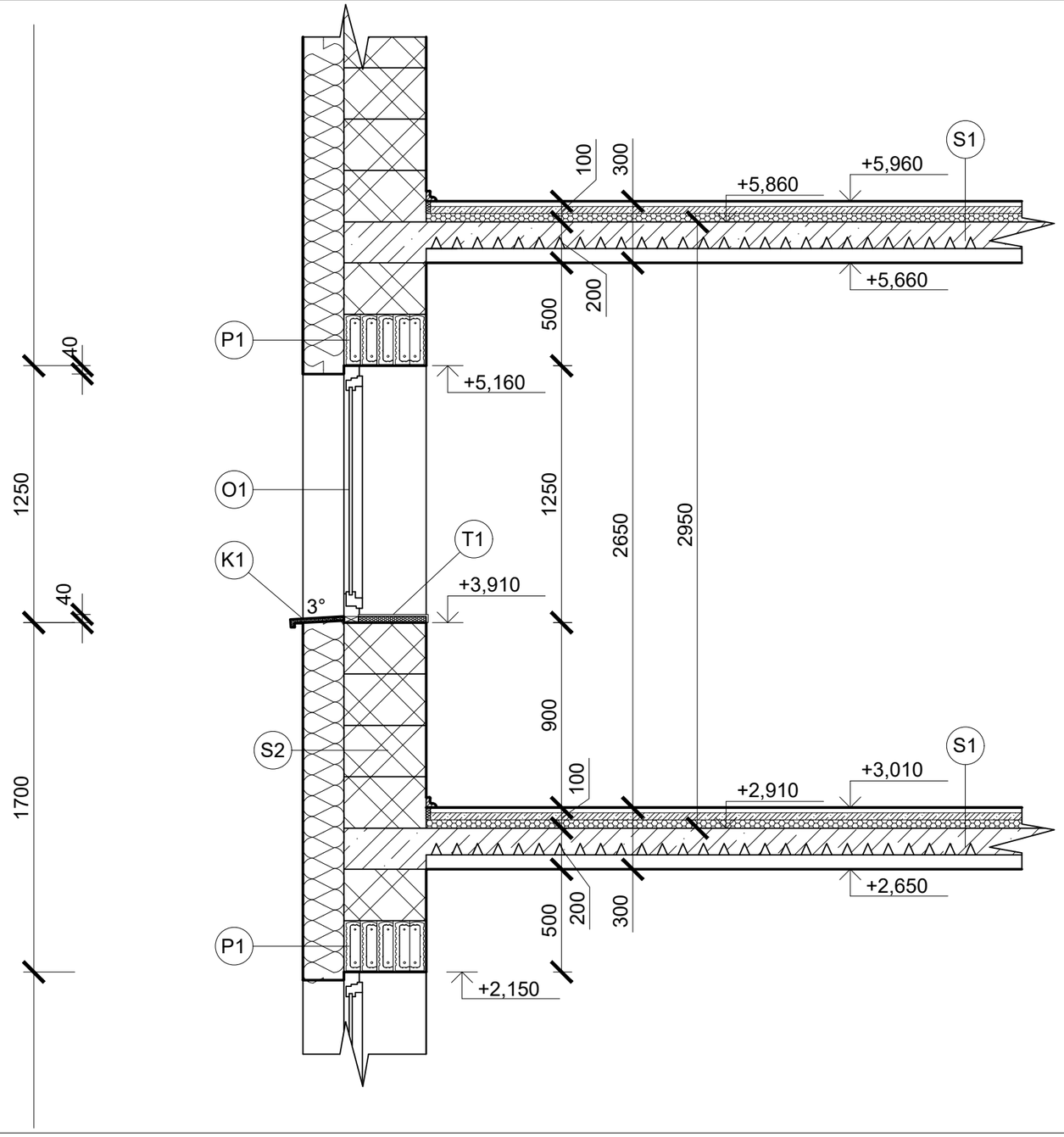

S1

- VINIL SYSTÉM CLICK 8 mm
- PODKLADOVÁ VRSTVA 2 mm
- BETONOVÁ MAZANINA 50 mm
- SEPARAČNÍ FÓLIE -- mm
- KROČEJOVÁ IZOLACE EPS 40 mm
- NADBETONÁVKA 130 mm
- FILIGRÁNOVÁ DESKA 70 mm

S2

- FASÁDNÍ OMÍTKA BAUMIT 2 mm
- PENETRAČNÍ NÁTĚR BAUMIT UNIPRIMER 2 mm
- ZÁKLADNÍ VYZTUŽENÁ VRSTVA PRO ETICS 4 mm
- TEPELNÁ IZOLACE ISOVER EPS 200 mm
- VÁPENOCEMENTOVÁ OMÍTKA 10 mm
- POROTHERM 44T PROFI 440 mm
- BAUMIT HLAZENÁ OMÍTKA 10 mm

LEGENDA MATERIÁLŮ

OBVODOVÉ ZDIVO
POROTHERM 44T PROFI

ŽELEZOBETON
BETON C 25/30, OCEL B500B

TEPELNÁ IZOLACE
ISOVER EPS 200

KROČEJOVÁ IZOLACE
ROCKWOOL STEPROCK ND

S

VÝPIS PRVKŮ

K1	PARAPET VNĚJŠÍ TITANZINEK
T1	PARAPET VNITŘNÍ DŘEVĚNÝ
O1	OKNO PLASTOVÉ 1500 x 1250 mm
P1	PŘEKLAD POROTHERM KP. VARIO DL. 1750 mm

STUDENT	Petr Borecký		
VYUČUJÍCÍ	Ing. Jakub Mazura		
PŘEDMĚT	124 PSI1	FORMÁT	A3
		MĚŘÍTKO	1:20
		DATUM	12.12. 2024
OBSAH : Komplexní řez filigránový strop		Č. VÝKR.	7b